

LI-ION technology

Carrelli elettrici a quattro ruote

EFG 425-S30

Altezza di sollevamento: 2900-7500 mm / Portata: 2500-3000 kg

JUNGHEINRICH

EFG 425-S30

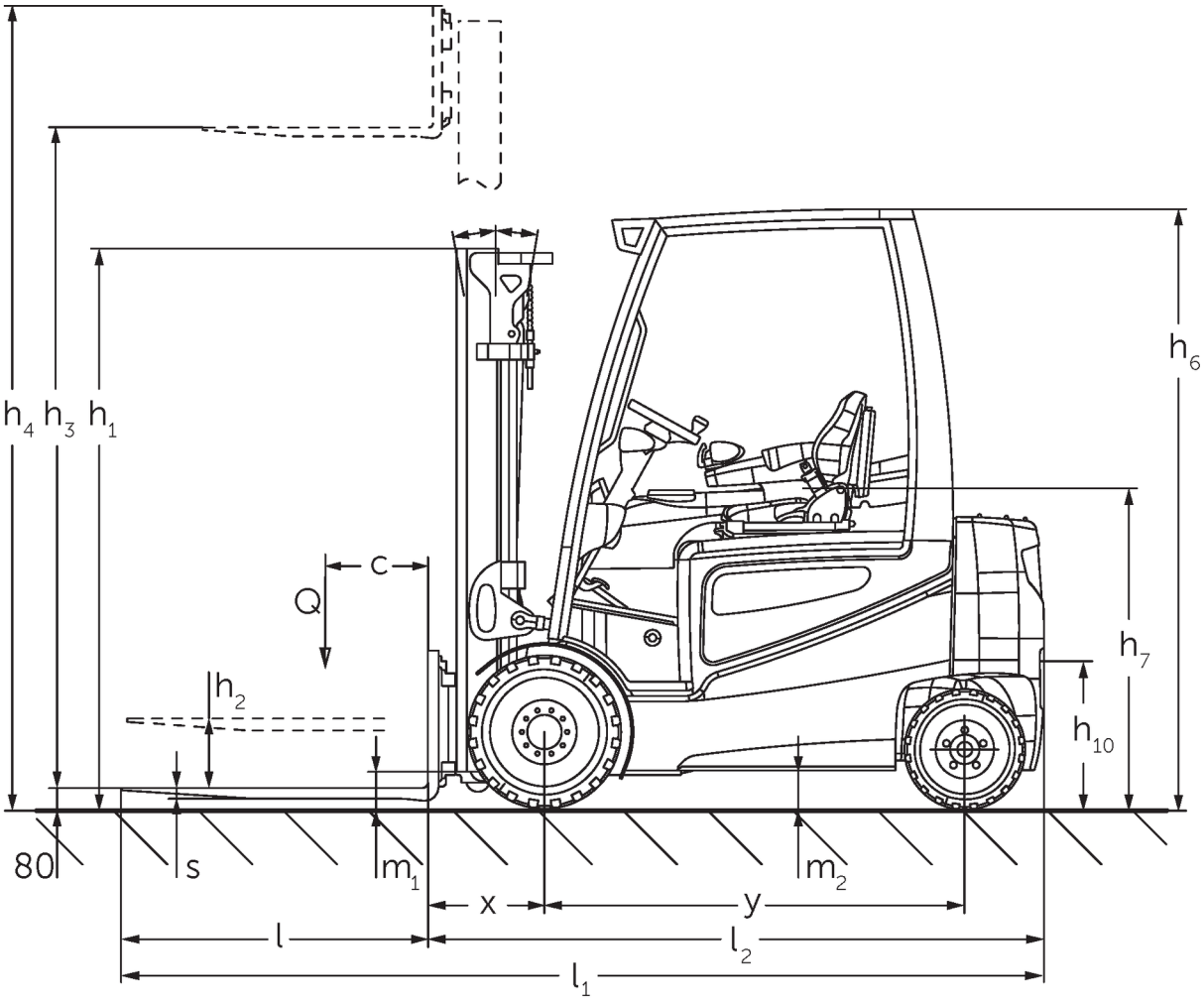

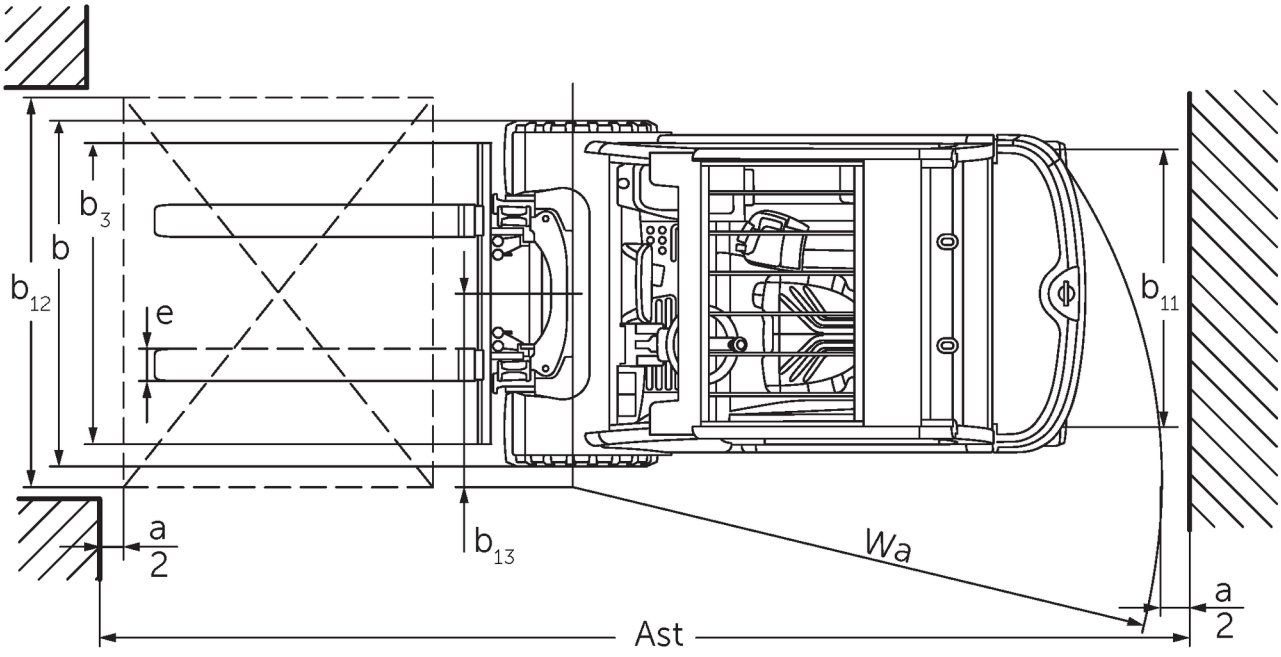

EFG 4 disegno tecnico 2016

EFG 425-S30

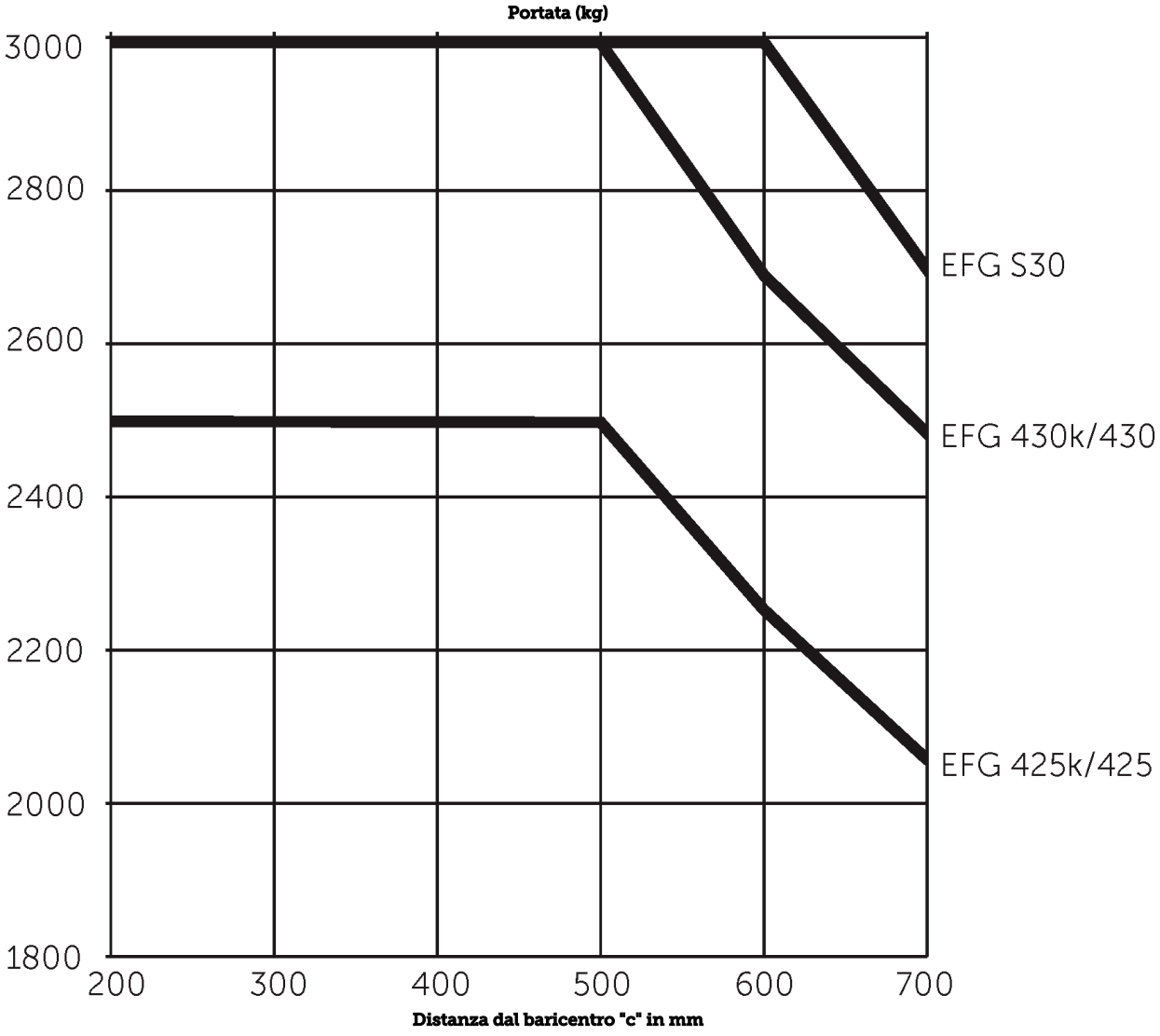
Portata (kg)
3000
2800
2600
2400
2200
2000
1800
200
300
400
500
600
700
Distanza dal baricentro "c" in mm
EFG S30
EFG 430k/430
EFG 425k/425

EFG 425-S30

EFG 425k, EFG 425	Sollevamento (h3)	Altezza montante chiuso (h1)	Alzata libera (h2)	Altezza montante sfilato (h4)	Inclinazione montante avanti/indietro
Montante duplex ZT	**2900 mm**	**2125 mm**	**150 mm**	**3655 mm**	**6 / 8 °**
	3100 mm	2225 mm	150 mm	3855 mm	6 / 8 °
	3300 mm	2325 mm	150 mm	4055 mm	6 / 8 °
	3500 mm	2425 mm	150 mm	4255 mm	6 / 8 °
	3700 mm	2525 mm	150 mm	4455 mm	6 / 8 °
	4000 mm	2675 mm	150 mm	4755 mm	6 / 8 °
	4300 mm	2875 mm	150 mm	5055 mm	6 / 8 °
	4500 mm	2975 mm	150 mm	5255 mm	6 / 8 °
Montante duplex ZZ	**3100 mm**	**2190 mm**	**1600 mm**	**3690 mm**	**6 / 8 °**
	3300 mm	2290 mm	1700 mm	3890 mm	6 / 8 °
	3500 mm	2390 mm	1800 mm	4090 mm	6 / 8 °
	3700 mm	2490 mm	1900 mm	4290 mm	6 / 8 °
	4000 mm	2640 mm	2050 mm	4590 mm	6 / 8 °
Montante triplex DZ	**4400 mm**	**2090 mm**	**1500 mm**	**4990 mm**	**6 / 8 °**
	4700 mm	2190 mm	1600 mm	5290 mm	6 / 5,5 °
	5000 mm	2290 mm	1700 mm	5590 mm	6 / 5,5 °
	5500 mm	2490 mm	1900 mm	6090 mm	6 / 5,5 °
	6000 mm	2690 mm	2100 mm	6590 mm	6 / 5,5 °
	6500 mm	2890 mm	2300 mm	7090 mm	6 / 3 °
	7000 mm	3090 mm	2500 mm	7590 mm	6 / 3 °
	7500 mm	3290 mm	2700 mm	8090 mm	6 / 3 °
EFG 430k, EFG 430	**Sollevamento (h3)**	**Altezza montante chiuso (h1)**	**Alzata libera (h2)**	**Altezza montante sfilato (h4)**	**Inclinazione montante avanti/indietro**
Montante duplex ZT	**2900 mm**	**2122 mm**	**150 mm**	**3657 mm**	**6 / 8 °**
	3100 mm	2222 mm	150 mm	3857 mm	6 / 8 °
	3300 mm	2322 mm	150 mm	4057 mm	6 / 8 °
	3500 mm	2422 mm	150 mm	4257 mm	6 / 8 °
	3700 mm	2522 mm	150 mm	4457 mm	6 / 8 °
	4000 mm	2672 mm	150 mm	4757 mm	6 / 8 °
	4300 mm	2872 mm	150 mm	5057 mm	6 / 8 °
	4500 mm	2972 mm	150 mm	5257 mm	6 / 8 °
Montante duplex ZZ	**3100 mm**	**2187 mm**	**1450 mm**	**3837 mm**	**6 / 8 °**
	3300 mm	2287 mm	1550 mm	4037 mm	6 / 8 °
	3500 mm	2387 mm	1650 mm	4237 mm	6 / 8 °
	3700 mm	2487 mm	1750 mm	4437 mm	6 / 8 °
	4000 mm	2637 mm	1900 mm	4737 mm	6 / 8 °
Montante triplex DZ	**4400 mm**	**2087 mm**	**1350 mm**	**5137 mm**	**6 / 8 °**
	4700 mm	2187 mm	1450 mm	5437 mm	6 / 5,5 °
	5000 mm	2287 mm	1550 mm	5737 mm	6 / 5,5 °
	5500 mm	2487 mm	1750 mm	6237 mm	6 / 5,5 °
	6000 mm	2687 mm	1950 mm	6737 mm	6 / 5,5 °
	6500 mm	2887 mm	2150 mm	7237 mm	6 / 3 °
	7000 mm	3087 mm	2350 mm	7737 mm	6 / 3 °
	7500 mm	3287 mm	2550 mm	8237 mm	6 / 3 °
EFG S30	**Sollevamento (h3)**	**Altezza montante chiuso (h1)**	**Alzata libera (h2)**	**Altezza montante sfilato (h4)**	**Inclinazione montante avanti/indietro**
Montante duplex ZT	**2900 mm**	**2122 mm**	**150 mm**	**3657 mm**	**6 / 8 °**
	3100 mm	2222 mm	150 mm	3857 mm	6 / 8 °

	3300 mm	2322 mm	150 mm	4057 mm	6 / 8 °
	3500 mm	2422 mm	150 mm	4257 mm	6 / 8 °
	3700 mm	2522 mm	150 mm	4457 mm	6 / 8 °
	4000 mm	2672 mm	150 mm	4757 mm	6 / 8 °
	4300 mm	2872 mm	150 mm	5057 mm	6 / 8 °
	4500 mm	2972 mm	150 mm	5257 mm	6 / 8 °
Montante duplex ZZ	**3100 mm**	**2187 mm**	**1450 mm**	**3837 mm**	**6 / 8 °**
	3300 mm	2287 mm	1550 mm	4037 mm	6 / 8 °
	3500 mm	2387 mm	1650 mm	4237 mm	6 / 8 °
	3700 mm	2487 mm	1750 mm	4437 mm	6 / 8 °
	4000 mm	2637 mm	1900 mm	4737 mm	6 / 8 °
Montante triplex DZ	**4400 mm**	**2087 mm**	**1350 mm**	**5137 mm**	**6 / 8 °**
	4700 mm	2187 mm	1450 mm	5437 mm	6 / 5,5 °
	5000 mm	2287 mm	1550 mm	5737 mm	6 / 5,5 °
	5500 mm	2487 mm	1750 mm	6237 mm	6 / 5,5 °
	6000 mm	2687 mm	1950 mm	6737 mm	6 / 5,5 °
	6500 mm	2887 mm	2150 mm	7237 mm	6 / 3 °
	7000 mm	3087 mm	2350 mm	7737 mm	6 / 3 °
	7500 mm	3287 mm	2550 mm	8237 mm	6 / 3 °

Tabella VDI

Edizione: 11/2021

Caratteristiche	1.1	Costruttore (sigla)			Jungheinrich				
	1.2	Indicazioni modello del costruttore			**EFG 425k**	**EFG 425**	**EFG 430k**	**EFG 430**	**EFG S30**
	1.3	Trazione			Elettrico				
	1.4	Uso			Sedile				
	1.5	Portata/carico	Q	kg	2500		3000		
	1.6	Distanza dal baricentro del carico	c	mm	500				600
	1.8	Distanza del carico	x	mm	425		447		
	1.9	Interasse ruote	y	mm	1575	1720	1575	1720	
Pesi	2.1.1	Peso proprio (inclusa batteria)		kg	4730	4640	5260	5080	5330
	2.2	Carico sull'asse con carico ant./post.		kg	6400 / 810	6550 / 570	7360 / 910	7450 / 630	7603 / 710
	2.3	Carico sull'asse senza carico ant./post.		kg	2410 / 2300	2680 / 1940	2530 / 2730	2770 / 2310	2763 / 2550
Ruote/telaio	3.1	Gommatura			Superelastica (SE)				
	3.2	Dimensione ruote anteriori			225 / 75-10		250 / 60-12		315 / 45-12
	3.3	Dimensione ruote, posteriori			180 / 70-8		200 / 50-10	180 / 70-8	200 / 50-10
	3.5	Numero ruote anteriori/posteriori (x = motrici)			2X / 2				
	3.6	Larghezza di transito, anteriore	b_{10}	mm	990		950		1000
	3.7	Larghezza di transito, posteriore	b_{11}	mm	940				
Dimensioni di base	4.2	Altezza montante chiuso (h1)	h_1	mm	2225		2222		
	4.3	Alzata libera (h2)	h_2	mm	150				
	4.4	Sollevamento (h3)	h_3	mm	3100				
	4.5	Altezza montante sfilato (h4)	h_4	mm	3855		3857		
	4.7	Altezza superiore del tettuccio di protezione (cabina)	h_6	mm	2240				
	4.8	Altezza sedile operatore/altezza pedana	h_7	mm	1190				
	4.12	Altezza gancio di traino	h_{10}	mm	385				
	4.12.1	2. Altezza gancio di traino		mm	540				
	4.19.4	Lunghezza inclusa lunghezza forche	l_1	mm	3446	3591	3467	3612	
	4.20	Lunghezza incluso dorso forche	l_2	mm	2296	2441	2317	2462	
	4.21.1	Larghezza totale	b_1	mm	1198				1300
	4.22	Dimensioni forche	s/e/l	mm	40 x 100 x 1150		45 x 125 x 1150		
	4.23	Classe di aggancio piastra portaforche			2A		3A		
	4.24	Larghezza piastra portaforche	b_3	mm	1120				
	4.31	Luce libera da terra con carico sotto il montante	m_1	mm	117				
	4.32	Luce libera da terra centro interasse ruote	m_2	mm	135				
	4.34	Larghezza corsia di lavoro (pallet 1000x1200 trasversale)	Ast	mm	3625	3775	3647	3797	
	4.34.1	Larghezza corsia di lavoro (pallet 800x1200 longitudinale)	Ast	mm	3825	3975	3847	3997	
	4.35	Raggio di curvatura	W_a	mm	2000	2150	2000	2150	
	4.36	Il più piccolo raggio di sterzata	b_{13}	mm	600				650
Dati sulle prestazioni	5.1	Velocità di traslazione con/senza carico (Efficiency | drivePLUS)		km/h	16 / 17 | 19 / 20				
	5.2	Velocità di sollevamento con/senza carico (Efficiency | liftPLUS)		m/s	0,43 / 0,55 | 0,48 / 0,6		0,4 / 0,55 | 0,43 / 0,6		
	5.3	Velocità di abbassamento con/senza carico (Efficiency | liftPLUS)		m/s	0,58 / 0,58 | 0,58 / 0,58				

	5.5	Forza di traino con/senza carico (Efficiency | drivePLUS)	N	3600 / 4000 | 5100 / 5600	3500 / 3900 | 4900 / 5500	4500 / 5000 | 5000 / 5800			
	5.6	Max. forza di trazione con/senza carico (Efficiency | drivePLUS)	N	12500 / 1300 | 16000 / 16300		14000 / 14500 | 15700 / 16000	14000 / 14500 | 15700 / 1600	14000 / 14500 | 15700 / 16000	
	5.7	Pendenza con/senza carico (Efficiency | drivePLUS)	%	8,5 / 14 | 10 / 16	7,5 / 13 | 10 / 16	7 / 12 | 9 / 15	7 / 13 | 9 / 15	7 / 12 | 8 / 14	
	5.8	Max. pendenza con/senza carico (Efficiency | drivePLUS)	%	17 / 25 | 19 / 27		15 / 23 | 17 / 25	15 / 23 | 18 / 26	15 / 23 | 17 / 25	
	5.9	Tempo di accelerazione con/senza carico (Efficiency | drivePLUS)	s	5 / 4,5 | 4,5 / 4					
	5.10	Freno di servizio		Meccanico					
Motore elettrico/Parte elettronica	6.1	Motore di traslazione, prestazione con S2 60 min (Efficiency | drivePLUS)	kW	12 | 15					
	6.2	motore di sollevamento, prestazione S3 (Efficiency | liftPLUS)	kW	18,5 | 22					
	6.3	Batteria ai sensi della DIN 43531/35/36		DIN 43536 A					
	6.4	Tensione batteria/capacità nominale	V / Ah	80 / 620	80 / 775	80 / 620	80 / 775		
	6.5	Peso batteria	kg	1540	1863	1540	1863		
	6.6.1	Consumo energia secondo ciclo EN	kWh/h	6		6,9		7,8	
	6.6.2	CO2 equivalente in base a EN16796	kg/h	3,2		3,7		4,2	
	6.7	Resa di movimentazione (Efficiency | PLUS)	t/h	186 | 196		211,5 | 225		207 | 220,5	
	6.8.1	Consumo energetico con produttività max. (Efficiency | PLUS)	kWh/h	7 | 7,9		7,2 | 8,6		8,1 | 9,5	
Varie	8.1	Tipo di comando per la trazione		Impulsi/AC					
	10.1	Pressione d'esercizio per attrezzatura	bar	200					
	10.2	Flusso dell'olio per gli attacchi	l/min	30					
	10.7	Livello di pressione sonora in base a EN12053 all'orecchio dell'operatore	dB (A)	70					
	10.8	Gancio di traino di tipologia DIN		DIN 15170 H					

- Ai sensi della direttiva VDI 2198, questa scheda tecnica cita solo i valori tecnici dell'apparecchio standard. Gommature diverse, altri montanti, attrezzature ecc. possono modificare i valori.

Efficiency: Werte Standardpaket | PLUS: Werte Leistungspaket
- Num. VDI 1.8: nell'EFG 425 +10 mm con montante DZ
- Num. VDI 6.6.1: 60 cicli EN/h
- Num. VDI 6.7: PLUS si riferisce al pacchetto prestazioni drive&liftPLUS
- Num. VDI 6.8.1: PLUS si riferisce al pacchetto prestazioni drive&liftPLUS

Jungheinrich Italiana S.r.l.
Via Amburgo, 1
20088 Rosate MI
Telefono 02 908711
Telefax 02 908712335

info@jungheinrich.it
www.jungheinrich.it

Certificazione dei Sistemi di Gestione negli stabilimenti di produzione tedeschi di Norderstedt, Moosburg e Landsberg.

ISO 9001
ISO 14001

I mezzi di movimentazione Jungheinrich sono conformi ai requisiti europei di sicurezza.

CE

JUNGHEINRICH