Piattaforma semovente verticale tutto terreno

GS™ - 4390 RT
GS™ - 5390 RT

Un'affidabile elevatore a forbice semovente per lavorare su terreni accidentati, superando pendenze molto elevate con quattro ruote motrici di serie

Genie Industries

GS™ - 4390 RT
GS™ - 5390 RT

GS-4390 RT e GS-5390 RT

- Quattro ruote motrici
- Larga piattaforma con doppia estensione : estensione di fronte di 1,5 m (standard), estensione di coda di 1,2 m (opzionale)
- Possibilità Super estensione : estensione di fronte di 1,93 m (opzionale), estensione di coda di 1,63 m (opzionale)
- Solido piano di calpestio in alluminio mandorlato.
- Parapetti tubolari cuadrati in acciaio molto resistenti completamente ribattibili per facilitare trasporto e stoccaggio
- Stabilizzatori hidraulici con nivelazione automatica (Standard sul GS-5390 / Opzionale sul GS-4390)
- Modulo idraulico e motore estraibili verso l'esterno per un facile accesso ai componenti
- Il dispositivo di diagnostico a bordo permette all'operatore di controllare ogni possibile guasto

Caratteristiche standard

- GS-4390 ha un'altezza di lavoro di 15,1 m
- GS-5390 ha un'altezza di lavoro di 18,2 m
- Portata di 680 kg. Possibilità di sollevare 800 kg sul GS-4390 (Opzionale)
- Trazione integrale sulle 4 ruote
- 50 % di pendenza superabile
- Comandi proporzionali per salita e traslazione
- Funzioni di salita a due velocità
- Freni multi–disco per una decelerazione uniforme su entrambe le ruote
- Stop di emergenza sul quadro comandi in piattaforma e a terra
- Pneumatici tutto terreno riempiti a spuma
- Impianto AC in piattaforma
- Inclinometro con allarme sonora
- Allarma discesa
- Clacson
- Contaore

Opzioni e accessori

- Stabilizzatori hidraulici con nivelazione automatica (GS-4390)
- 800 kg di capacitá di sollevamento (GS-4390)
- Super doppia extensione di fronte e di coda
- Generatore AC 2000 W
- Raffredatore olio idraulico
- Alarma di traslazione
- Impianto aria compressa
- Luci di segnalazione intermittente doppie
- Luci di lavoro sulla piattaforma
- Porta-tubi robinetteria

Risponde alle normative CE

(e del paese dove la macchina va consegnata)

Numero occupanti in piattaforma

- 7 persone (GS-4390 RT)
- 4 persone (GS-5390 RT)

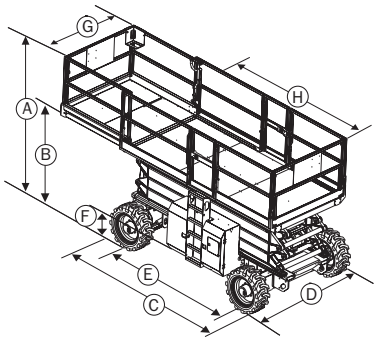

Caratteristiche tecniche

Modello	GS-4390 RT	GS-5390 RT
Altezza di lavoro[1]	15,1 m	18,2 m
Altezza piano di calpestio	13,1 m	16,2 m
Altezza chiusa		
Ⓐ - con parapetto	2,93 m	3,15 m
- parapetto piegato	2,25 m	2,47 m
Ⓑ - terra / piattaforma	1,80 m	1,80 m
Ⓒ Lunghezza		
- macchina chiusa (1 estensione)	3,94 m	_
- macchina chiusa (2 estensioni)	3,98 m	_
- macchina chiusa con stabilizzatori	4,88 m	4,88 m
Ⓓ Larghezza macchina	2,29 m	2,29 m
Ⓔ Passo	2,92 m	2,92 m
Ⓕ Altezza minima da terra	0,36 m	0,36 m
Ⓖ Larghezza piattaforma	1,83 m	1,83 m
Ⓗ Lunghezza massima piattaforma		
- con 1 estensione	5,40 m	5,40 m
- con 2 estensioni	6,57 m	6,57 m
- con super doppia estensione	7,38 m	7,38 m
Estensione di piattaforma		
- di fronte	1,52 m	1,52 m
- di coda	1,22 m	1,22 m
- super doppia estensione	+ 0,41 m	+ 0,41 m
Portata (standard/opzionale)	680/800 kg	680 kg
Portata sull'estensione	227 kg	227 kg
Raggio di sterzata esterno	5,33 m	5,33 m
Raggio di sterzata interno	2,16 m	2,16 m
Motore	Ford 61 kw (82 CV) Benzina/LPG (ambedue)	
	Deutz 42 kw (56 CV) Diesel (ambedue)	
Pompa ausiliaria	12 V DC	12 V DC
Velocità di traslazione chiusa	8,0 km/h	8,0 km/h
Velocità di traslazione sollevata	1,1 km/h	1,1 km/h
Velocità di salita/discesa	45/39 sec.	55/49 sec
Stabilizzatori (nivelazione automatica)		
- laterali/longitudinali	12°/7°	12°/7°
Comandi proporzionali	Funzioni di salita a due velocità (ambedue)	
Pneumatici tutto terreno (spuma)	12-21,5 cm	12-21,5 cm
Pendenza superabile	50%	50%
Trazione	sulle 4 ruote	sulle 4 ruote
Freni multi-disco	sulle ruote posteriori	
Capacità serbatoio idraulico	113,6 l	113,6 l
Capacità serbatoio carburante	113,6 l	113,6 l
Peso (modello standard diesel)[2]	6 393 kg	7 856 kg

[1] Altezza di lavoro = altezza piano calpestio + 2 m
[2] Il peso indicato è quello di un modello standard 4x4, diesel
A titolo d'esempio : Stabilizzatori : + 771 kg, Doppia estensione + 136 kg, Super doppia estensione + 210 kg

Distribuito da :

Genie Industries

GENIE UNITED STATES
18340 NE 76th Street
P.O. Box 97030
Redmond, Washington 98073-9730
Telephone **(425) 881-1800**
Toll Free in USA/Canada **800-536-1800**
Fax **(425) 883-3475**

GENIE FRANCE
10 ZA de la Croix St-Mathieu
28320 Gallardon
France
Téléphone : **+ 33 (0)2 37 26 09 99**
Télécopie : **+ 33 (0)2 37 26 09 98**
infosfrance@genieind.com
http://www.genielift.com

I dati contenuti nel presente catalogo non sono impegnativi; ci riserviamo di apportare modifiche in qualsiasi momento senza preavviso. Le informazioni riportate hanno solo scopo illustrativo. Riportarsi al Manuale d'uso e manutenzione per avere le istruzioni relative all'adeguato uso di questa apparecchiatura.